PLUG–IN → LADY

Grazia LDGR-08 1250 GCL

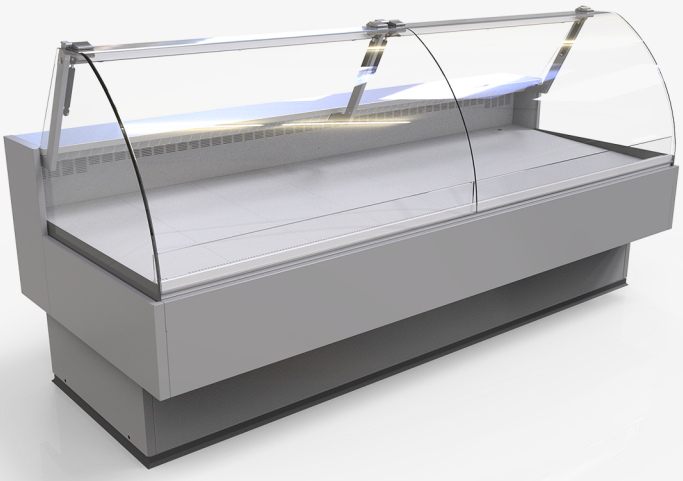

Grazia LDGR-08 1250 GCL

NA ZAPYTANIE!

Moduł:

1250

Czynnik chłodniczy:

R290

Cechy standardowe:

- temperatura pracy urządzenia – moduły proste i narożniki
- odmrażanie elektryczne
- automatyczne odparowanie skroplin
- sterownik elektroniczny – temperatura wyświetlana na sterowniku
- **wentylatory energooszczędne**
- drzwiczki tylne – ilość stosownie do modułu
- powierzchnia ekspozycyjna: blacha ocynkowana, malowana proszkowo na kolor biały (RAL 9003)
- powierzchnia magazynowa: blacha powlekana w kolorze szarym
- blat roboczy: blacha nierdzewna ryflowana
- **brak oświetlenia – górne LEDit (w opcji)**
- kolorystyka cokołu czarny (RAL 9005)
- brak profili przypodłogowych PCV (w opcji)
- brak przesłon pleksi (w opcji)
- bez boków (w opcji)
- odbojnik (w opcji)

Przekroje:

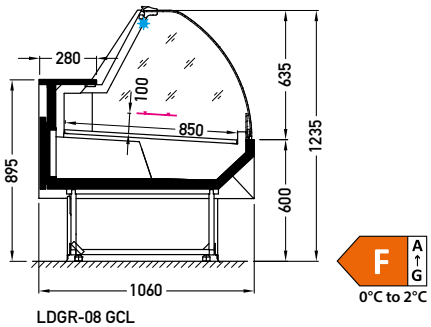

LDGR-08 GCL

GCL – szyba | pojedyncza, gięta | podnoszona

Dodatkowe opcje

Inne moduły: 1250 1875 2500 3750 NW45 NZ45

JBG-2 Sp. z o.o. zastrzega sobie prawo zmiany standardów wykonywanych urządzeń lub wycofania z oferty produktów bez wcześniejszego uprzedzenia.
Oznaczenie klasy efektywności energetycznej odnosi się jedynie do wybranych modeli urządzenia, które prezentowane są na danej stronie katalogu. Podana klasa efektywności energetycznej zależna jest od modulacji, wyposażenia, wersji oszklenia i rodzaju użytego czynnika chłodniczego. Zmiana każdego z tych parametrów może spowodować zmianę klasy efektywności energetycznej. Aby poznać klasę efektywności energetycznej urządzenia o innych parametrach niż prezentowane w katalogu należy skontaktować się z producentem.