Elegant RDEL-21 0600 GDT

Elegant RDEL-21 1400 GDT

Moduł:

0600

Czynnik chłodniczy:

R290

Cechy standardowe:

- temperatura pracy urządzenia: moduły proste od 2°C do 4°C; narożnik NZ45 od 2°C do 4°C; narożnik NZ90 od 4°C do 8°C
- odmrażanie elektryczne
- automatyczne odparowanie skroplin
- sterownik elektroniczny – temperatura wyświetlana na sterowniku
- **wentylatory energooszczędne**
- powierzchnia ekspozycyjna: 3 półki szklane na stelażu + dolna półka z blachy cynkowanej
- stelaż i dolna ekspozycja w kolorze szarym RAL 7004
- drzwiczki tylne, przesuwne, z szybą zespoloną (w narożnikach i module 0600 rozwierne)
- **oświetlenie górne oraz każdej półki – LEDit, barwa WW-2**
- boki zintegrowane (z szybą zespoloną), z sitodrukiem

Przekroje:

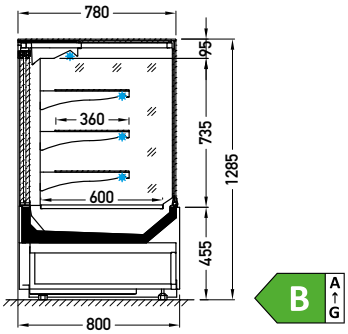

RDEL-21 GDT

GDT – szyba I podwójna, prosta I uchylna

Dodatkowe opcje

Inne moduły: 0600 0900 1400 NZ45 NZ90

JBG-2 Sp. z o.o. zastrzega sobie prawo zmiany standardów wykonywanych urządzeń lub wycofania z oferty produktów bez wcześniejszego uprzedzenia.
Oznaczenie klasy efektywności energetycznej odnosi się jedynie do wybranych modeli urządzenia, które prezentowane są na danej stronie katalogu. Podana klasa efektywności energetycznej zależna jest od modulacji, wyposażenia, wersji oszklenia i rodzaju użytego czynnika chłodniczego. Zmiana każdego z tych parametrów może spowodować zmianę klasy efektywności energetycznej. Aby poznać klasę efektywności energetycznej urządzenia o innych parametrach niż prezentowane w katalogu należy skontaktować się z producentem.