Pamir WNPA-09 0905 CSS

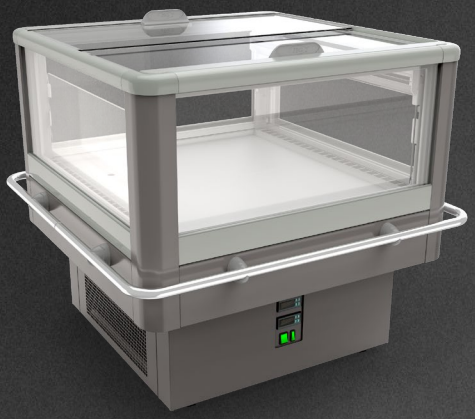

Moduł:

0905

Czynnik chłodniczy:

R290

Cechy standardowe:

- temperatura pracy urządzenia: od -25°C do -21°C
- odmrażanie gorącym gazem
- automatyczne odparowanie skroplin
- sterownik elektroniczny – temperatura wyświetlana na sterowniku
- **wentylatory energooszczędne**
- powierzchnia ekspozycyjna: blacha ocynkowana, malowana proszkowo na kolor biały (RAL 9003)
- szyby zespolone
- kolorystyka cokołu czarny (RAL 9005)
- odbojnik w opcji
- boki zintegrowane
- oświetlenie LEDit w opcji

Pamir WNPA-09 **0905 CSS**

Przekroje:

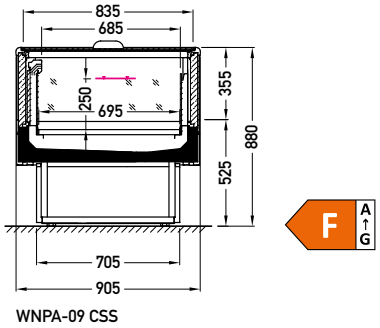

WNPA-09 CSS

CSS – pokrywa | pojedyncza, prosta | przesuwna (w boki)

Inne moduły: 0905

JBG-2 Sp. z o.o. zastrzega sobie prawo zmiany standardów wykonywanych urządzeń lub wycofania z oferty produktów bez wcześniejszego uprzedzenia.
Oznaczenie klasy efektywności energetycznej odnosi się jedynie do wybranych modeli urządzenia, które prezentowane są na danej stronie katalogu. Podana klasa efektywności energetycznej zależna jest od modulacji, wyposażenia, wersji oszklenia i rodzaju użytego czynnika chłodniczego. Zmiana każdego z tych parametrów może spowodować zmianę klasy efektywności energetycznej. Aby poznać klasę efektywności energetycznej urządzenia o innych parametrach niż prezentowane w katalogu należy skontaktować się z producentem.