PLUG-IN → URZĄDZENIA IMPULSOWE

Fiji LDFI-15 1250

CCS | CSS | BCA

Fiji LDFI-15 1250 BCA

Moduł:

1250

Czynnik chłodniczy:

R290

Cechy standardowe:

- temperatura pracy urządzenia: od 0°C do 2°C
- odmrażanie elektryczne
- automatyczne odparowanie skroplin
- sterownik elektroniczny – temperatura wyświetlana na sterowniku
- **wentylatory energooszczędne**
- powierzchnia ekspozycyjna: blacha ocynkowana, malowana proszkowo na kolor biały (RAL 9003)
- odbojnik z rury inox ø25
- kolorystyka cokołu czarny (RAL 9005)
- boki szklane z czarnym/szarym sitodrukiem
- urządzenie na kółkach

Przekroje:

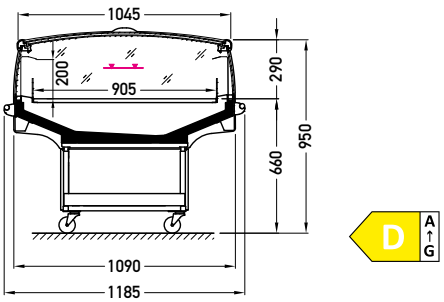

LDFI-15 CCS

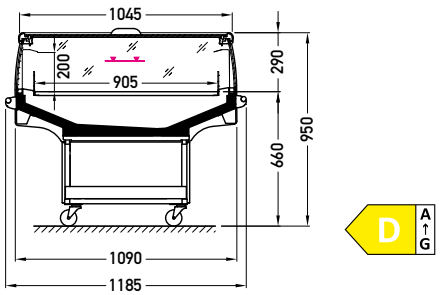

LDFI-15 CSS

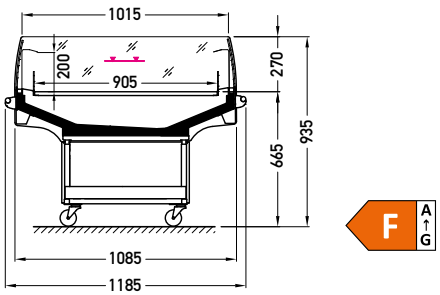

LDFI-15 BCA

CCS – pokrywa | pojedyncza, gięta | przesuwna (w boki)
CSS – pokrywa | pojedyncza, prosta | przesuwna (w boki)
BCA – szyba niska lub burta | pojedyncza, gięta | nieruchoma

Inne moduły:					
	BCA	1000	1170	1250	1600
	CCS CSS	1250	1600		

JBG-2 Sp. z o.o. zastrzega sobie prawo zmiany standardów wykonywanych urządzeń lub wycofania z oferty produktów bez wcześniejszego uprzedzenia.
Oznaczenie klasy efektywności energetycznej odnosi się jedynie do wybranych modeli urządzenia, które prezentowane są na danej stronie katalogu. Podana klasa efektywności energetycznej zależna jest od modulacji, wyposażenia, wersji oszklenia i rodzaju użytego czynnika chłodniczego. Zmiana każdego z tych parametrów może spowodować zmianę klasy efektywności energetycznej. Aby poznać klasę efektywności energetycznej urządzenia o innych parametrach niż prezentowane w katalogu należy skontaktować się z producentem.